Anlage 2 zum Wärmeliefervertrag

Schema zu Eigentums- und Leistungs-/Verantwortungsgrenzen der WEV Warendorfer Energieversorgung GmbH für die Sole-/Wasser Wärmepumpen

Variante Waterkotte Basic Line

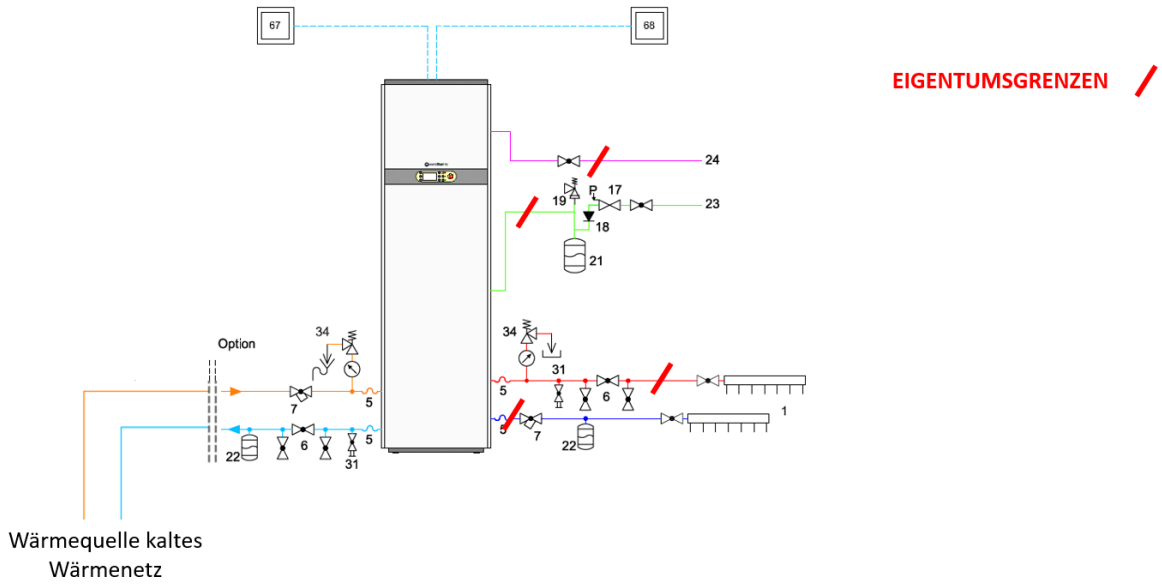

Variante Waterkotte EcoTouch mit nebenstehendem Speicher

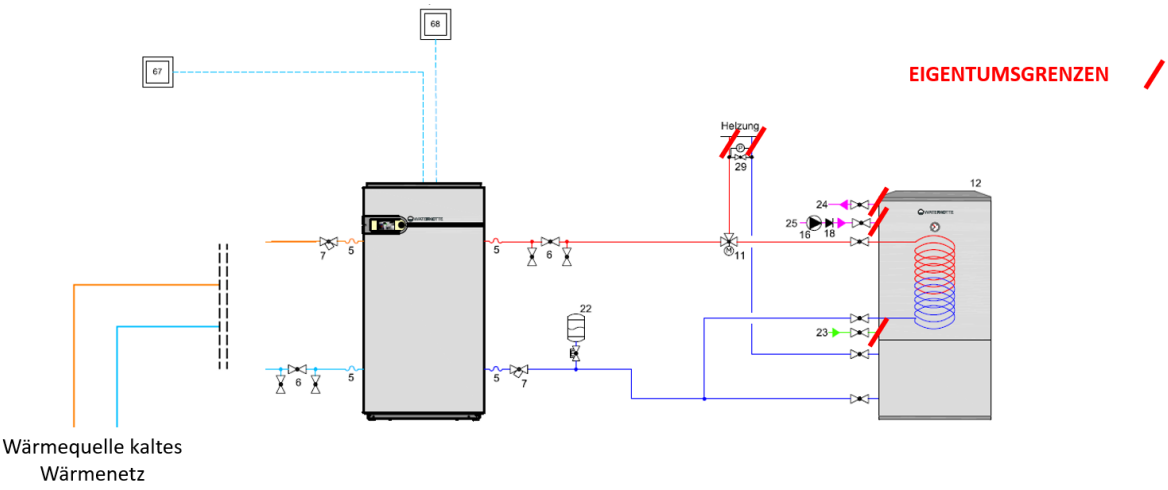

Bei Rückfragen stehen wir Ihnen gerne zur Verfügung!

Ihre Stadtwerke Warendorf GmbH / WEV Warendorfer Energieversorgung GmbH
Hellegraben 25
48231 Warendorf
Tel.: 02581 – 63603 400